SSS **SIEDLE**

SB 800-...,
SBA/SBV 850-...

Produktinformation
Schloss

Product information
Spare lock

Information produit
Serrure de rechange

Opuscolo informativo sul prodotto
Serratura di ricambio

Productinformatie
Vervangingsslot

Produktinformation
Erstatningslås

Produktinformation
Lås

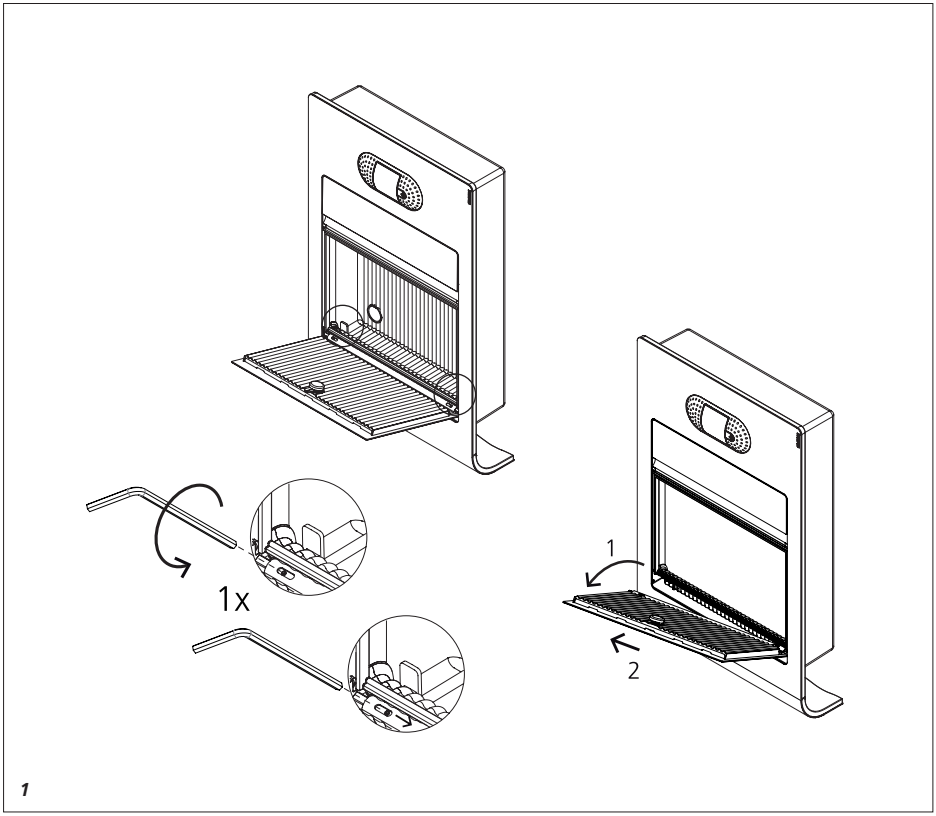

1

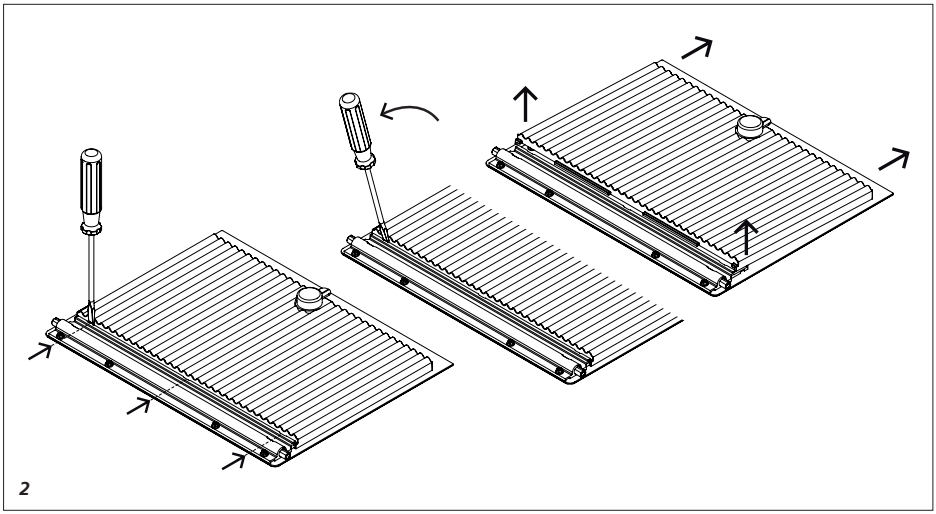

2

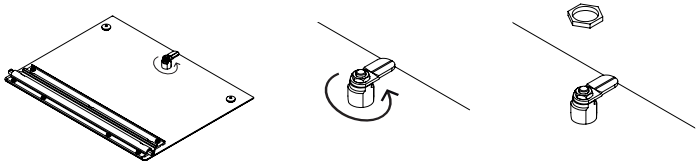

3

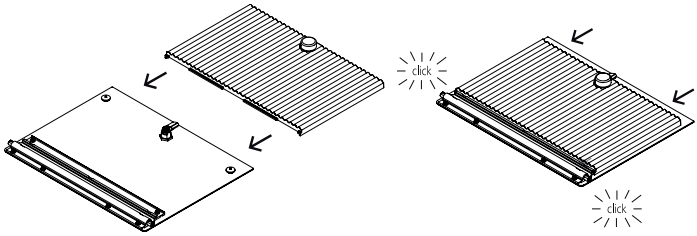

4

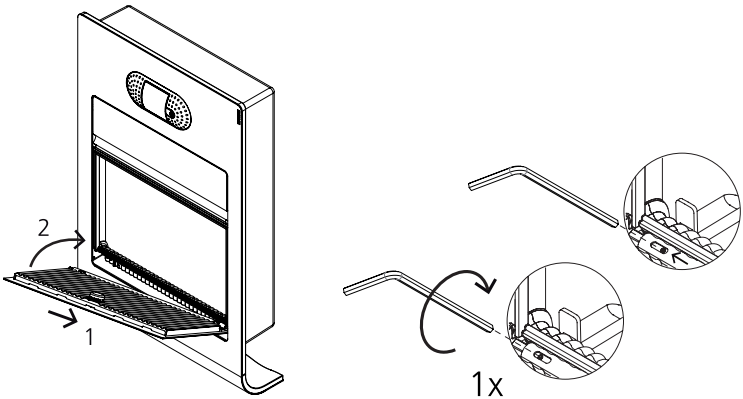

5

Deutsch

Anwendung
Ersatz-Schloss für die Select Briefkästen
SB 800-...
SBA 850-...
SBV 850-...

Lieferumfang
• Briefkastenschloss mit Mutter M 16x1
• 2 passende Schlüssel
• Inbusschlüssel Größe 2
• diese Produktinformation

Montage
1 *Entnahmetür öffnen. Eine Seite der Scharnierachse mit dem beiliegenden Inbusschlüssel lösen und nach innen schieben. Entnahmetür von der Blende abnehmen und zum Austausch des Schlosses auf eine weiche Unterlage legen.*
2 *Mit einem flachen Schlitz-Schraubendreher die Türverkleidung an den 3 Einkerbungen aus dem Aluprofil hebeln. Die Türverkleidung nach vorne schieben.*
3 *Die Mutter des eingebauten Schlosses lösen und Schloss entnehmen. Neues Schloss in die Entnahmetür einsetzen und mit der Mutter fixieren. Auf korrekte Einbauposition achten!*
4 *Türverkleidung wieder aufsetzen und einrasten.*
5 *Entnahmetür einseitig einsetzen und mit der zuvor gelösten Scharnierachse fixieren.*

English

Application
Spare lock for the Select letterbox
SB 800-...
SBA 850-...
SBV 850-...

Scope of delivery
• Letterbox lock with nut M 16x1
• 2 matching keys
• Allen key size 2
• This product information

Mounting
1 *Open the removal door. Release one side of the hinge axis using the provided Allen key and push to the inside. Take the removal door from the panel and lay on a soft surface to exchange the lock.*
2 *Using a flat slotted screwdriver, lever the door panelling out of the aluminium profile at the 3 notches. Push the door panelling to the front.*
3 *Release the nut of the integrated lock and remove the lock. Insert a new lock into the removal door and fix using the nut. Ensure correct mounting position!*
4 *Replace the door panelling and click into place.*
5 *Insert the removal door on one side and fix with the previously released hinge axis.*

Français

Application
Serrure de rechange pour les boîtes aux lettres Select
SB 800-...
SBA 850-...
SBV 850-...

Etendue de la fourniture
• Serrure de boîte aux lettres avec écrou M 16x1
• 2 clefs adaptées
• Clé mâle coudée pour vis à six pans creux taille 2
• La présente information produit

Montage
1 *Ouvrir la porte de prélèvement. Desserrer un côté de l'axe charnière à l'aide de la clé mâle coudée pour vis à six pans creux et le faire glisser vers l'intérieur. Déposer la porte de prélèvement du cache et, pour remplacer la serrure, la placer sur un support tendre.*
2 *Avec un tournevis plat pour vis à tête fendue, faire levier au niveau des 3 encoches pour faire sortir l'habillage de la porte du profilé en aluminium. Repousser l'habillage de la porte vers l'avant.*
3 *Desserrer l'écrou de la serrure montée et retirer la serrure. Mettre en place la nouvelle serrure dans la porte de prélèvement et la fixer à l'aide de l'écrou. Veiller à ce que la position de montage soit correcte !*
4 *Remettre en place et encliqueter l'habillage de la porte.*
5 *Mettre en place la porte de prélèvement d'un côté et la fixer à l'aide de l'axe charnière précédemment desserré.*

Italiano

Impiego
Serratura di ricambio per cassette per le lettere Select
SB 800-...
SBA 850-...
SBV 850-...

Kit di fornitura
• Serratura della cassetta per le lettere con dado M 16x1
• 2 chiavi adeguate
• Chiave per viti ad esagono cavo misura 2
• Il presente opuscolo informativo sul prodotto

Montaggio
1 *Aprire lo sportello di prelievo. Staccare un lato dell'asse della cerniera con la chiave per viti ad esagono cavo in dotazione e spingerlo verso l'interno. Prelevare lo sportello di prelievo dal pannello cieco e appoggiarlo su un supporto morbido per sostituire la serratura.*
2 *Con un cacciavite piatto per viti con testa ad intaglio sollevare il rivestimento dello sportello dal profilato in alluminio in corrispondenza dei 3 incavi. Spingere in avanti il rivestimento dello sportello.*
3 *Svitare il dado della serratura integrata e rimuovere la serratura. Inserire la nuova serratura nello sportello di prelievo e fissarla con il dado. Verificare che la posizione di montaggio sia corretta!*
4 *Riapplicare e bloccare in posizione il rivestimento dello sportello.*
5 *Inserire lo sportello di prelievo su un lato e fissarlo con l'asse della cerniera precedentemente staccato.*

Nederlands

Toepassing
Vervangingsslot voor de Select brievenbussen
SB 800-...
SBA 850-...
SBV 850-...

Leveringsomvang
• Brievenbusslot met moer M 16x1
• 2 passende sleutels
• Inbussleutel grootte 2
• Deze productinformatie

Montage
1 *Uitnamedeur openen. Een kant van de scharnieras met de meegeleverde inbussleutel losmaken en naar binnen schuiven. Uitnamedeur van het voorpaneel afnemen en voor de omruil van het slot op een zachte ondergrond plaatsen.*
2 *Met een vlakke schroevendraaier de deurbekleding bij de 3 inkepingen uit het aluminium profiel tillen. De deurbekleding naar voren schuiven.*
3 *De moer van het ingebouwde slot losmaken en slot verwijderen. Nieuw slot in de uitnamedeur plaatsen en met de moer vastzetten. Let op de juiste inbouwpositie!*
4 *Deurbekleding weer opzetten en inroosteren.*
5 *Uitnamedeur aan een kant inzetten en met de vooraf losgemaakte scharnieras fixeren.*

Dansk

Anvendelse
Erstatningslås til Select postkasser
SB 800-...
SBA 850-...
SBV 850-...

Leveringsomfang
• Postkasselås
med møtrik M 16x1
• 2 passende nøgler
• Unbraconøgle størrelse 2
• denne produktinformation

Montage
1 *Tømningslågen åbnes. Hængslet løsnes i den ene side med en unbraconøgle og skydes indad. Tømningslågen tages af afdækningen og lægges på et blødt underlag for at skifte låsen.*
2 *Med en flad kærvskruetrækker vippes lågebeklædningen ved de 3 hak ud af aluprofilet.*
3 *Lågebeklædningen skydes fremad.*
4 *Møtrikken på den indbyggede lås løsnes, og låsen tages ud.*
5 *Ny lås sættes i lågen og fikseres med møtrikken. Vær opmærksom på korrekt indbygningsposition!*
6 *Lågebeklædningen sættes på igen og klikkes på plads.Tømningslågen sættes på i den ene side og fikseres på hængslet, som er løsnet på forhånd.*

Svenska

Användning
Reservlås för Select brevlådorna
SB 800-...
SBA 850-...
SBV 850-...

Leveransomfång
• Lås för brevlåda, med mutter M 16x1
• Två passande nycklar
• Innesexkantsnyckel storlek 2
• Denna produktinformation

Montage
1 *Öppna tömningsdörren. Lossa den ena sidan på gångjärnstappen med den bifogade innesexkantsnyckeln och skjut den inåt. Ta av tömningsdörren från skyddet och lägg den på ett mjukt underlag för att byta ut låset.*
2 *Lossa dörrbeklädnaden ur aluminiumprofilen genom att trycka med en vanlig platt skruvmejsel vid de tre jacken. Skjut dörrbeklädnaden framåt.*
3 *Lossa det inbyggda låsets muttrar och ta bort låset. Sätt i ett nytt lås i tömningsdörren och fixera det med muttern. Kontrollera, att monteringspositionen är den rätta!*
4 *Sätt åter på dörrbeklädnaden, se till att den snäpper fast.*
5 *Sätt i tömningsdörren på ena sidan och fixera den med gångjärnstappen som lossats dessförinnan.*

SSS **SIEDLE**

S. Siedle & Söhne

Postfach 1155
78113 Furtwangen
Bregstraße 1
78120 Furtwangen

Telefon +49 7723 63-0
Telefax +49 7723 63-300
www.siedle.de
info@siedle.de

© 2010/09.10
Printed in Germany
Best. Nr. 0-1101/040047

DER BLAUE ENGEL
Wolf aus 100% Altpapier
JURY UMWELTZEICHEN